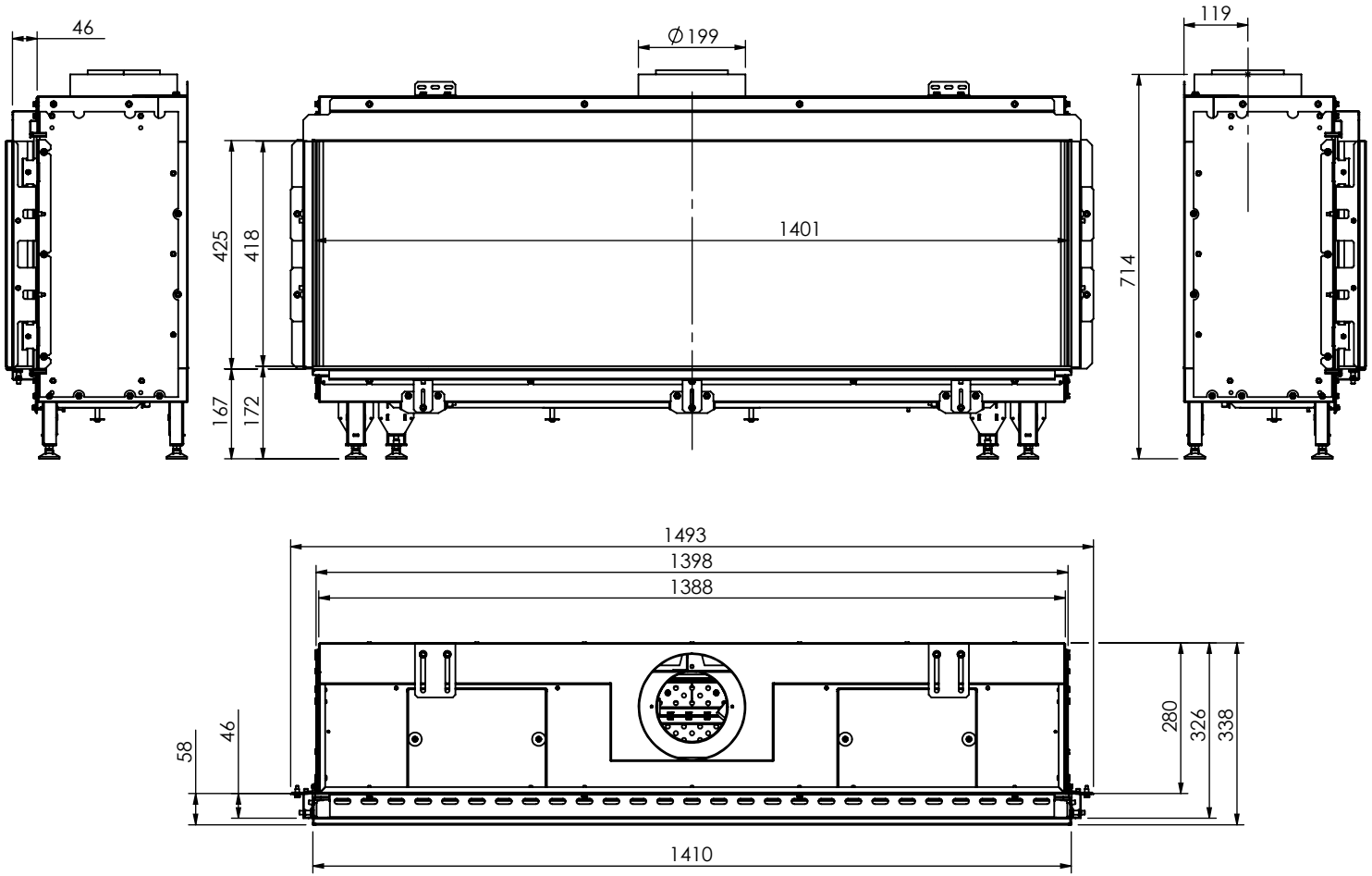
46
Ø199
119
425
418
1401
714
167
172
1493
1398
1388
280
326
338
58
46
1410