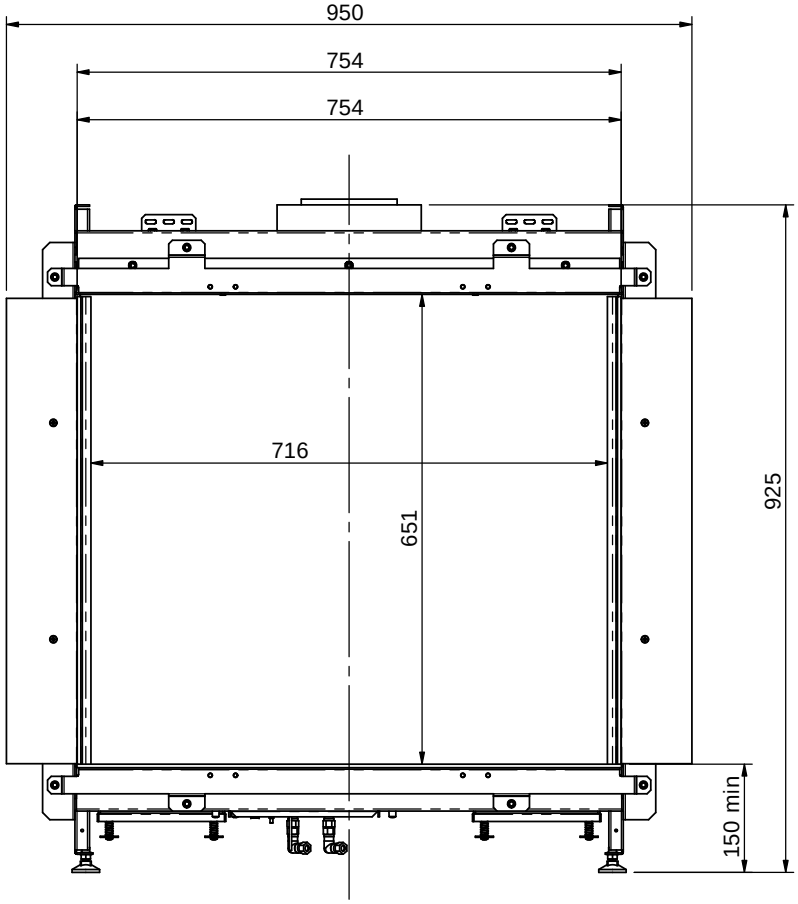
950
754
754
716
651
925
150 min

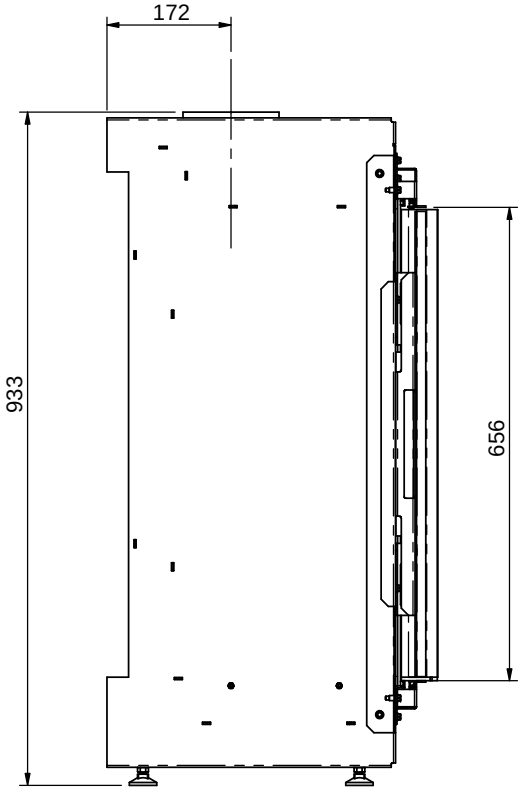
172
933
656

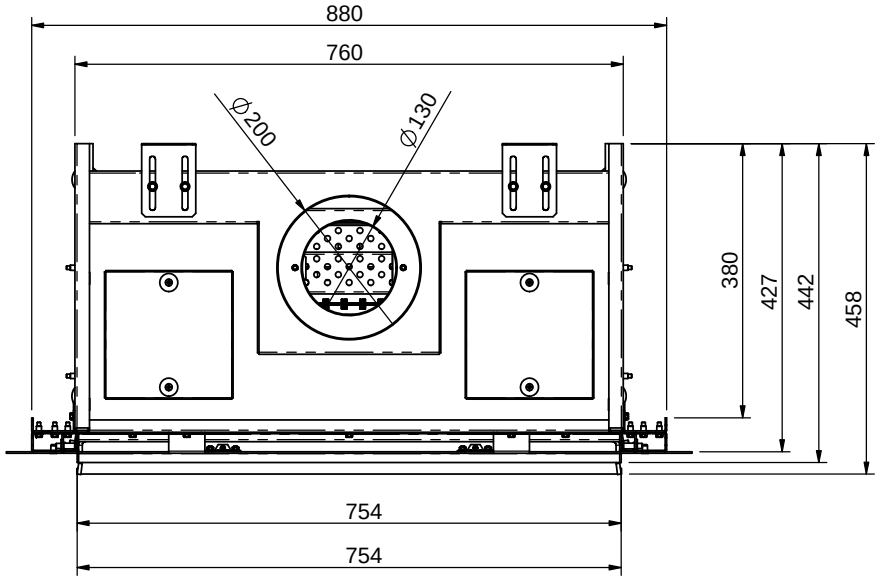
880
760
Ø200
Ø130
380
427
442
458
754
754